steinert®
DRECHSELZENTRUM ERZGEBIRGE

Tormek Maschinenmodelle

Tormek T-8

Tormek T-4

Tormek T-4 Bushcraft

Tormek T-2 Pro Kitchen

TORMEK®
Sharpening Innovation

MADE IN SWEDEN

TIXIT
Maschinen + Werkzeuge

TORMEK
Sharpening Innovation

steinert®
DRECHSELZENTRUM ERZGEBIRGE

Tormek für beste Schleiflösungen

Tormek bestrebt seit 1973, für unterschiedliche Arten von Schneidwerkzeugen, die besten Schleiflösungen zu entwickeln. Der Anspruch ist heute wie damals, innovative und benutzerfreundliche Produkte höchster Qualität zu entwickeln. Ob Profi-Handwerker, Koch oder Heimwerker: Das Werkzeug halten Sie mit einer Tormek scharf und verbessern die Qualität Ihrer Arbeit.

Anwenderfreundliche Schleifmaschinen die perfekte Resultate erzielen

Tormeks Schleifmaschinen sind an Anwendungsbereiche angepasst, in denen scharfe Ergebnisse ein Muss ist. Die leistungsstarken Tormek T-8 und T-4 Maschinen sind ein Bestandteil eines vielseitigen Nassschleifsystems mit dem Sie praktisch alle Typen von Schneidwerkzeugen schleifen können. Die Messerschleifmaschine Tormek T-2 ist an die professionelle Küche angepasst und ist ideal, wenn ein oder mehrere Köche schnell die Messer zu einem Spitzenergebnis schleifen müssen.

Die Maschinen haben eines gemeinsam, Sie als Benutzer haben die volle Kontrolle und das beste Resultat. Eine Schleifmaschine von Tormek verlängert die Lebensdauer einer Vielzahl von Werkzeugen die im Holzbearbeitungsbereich, Garagen, Küchen, Gärten, Studios und anderen Einsatzbereichen verwendet werden. Also, ob Sie ein professioneller Handwerker sind, kochen oder Heimwerker sind, ist Tormek die Wahl für Sie, wenn Sie ein scharfes und dauerhaftes Ergebnis erzielen wollen.

Tormek T-2 Pro Kitchen

Tormek T-4 Bushcraft

Tormek T-8

Tormek T-4

Tormek Schleifmaschinen

Warum Tormek?

Die 10 besten Gründe...

1. Für alle Schneidwerkzeuge geeignet
2. Ursprüngliche Form wiederherstellbar
3. Saubere Kanten
4. Schnelles Schleifen
5. Volle Kontrolle
6. Keine Überhitzungsgefahr
7. Starker Motor und Spezialgetriebe
8. Leistungsstarke Schleifscheibe
9. Sicher und leise
10. Qualität und Leistung

steinert®
DRECHSELZENTRUM ERZGEBIRGE

TORMEK®

Sharpening Innovation

steinert®

DRECHSELZENTRUM ERZGEBIRGE

TORMEK® T-8
Water Cooled Sharpening System

Von Profis für Profis!

Mit Ihrem revulutionären Vollguss-Gehäuse optimiert die Tormek T-8 Schleifmaschine die Präzision. Diese neue Konstruktion in Verbindung mit einer Reihe ausgefeilter Details bietet Ihnen optimale Bedingungen für erfolgreiches Schleifen mit Top-Ereignissen.

Der Lieferumfang der T-8 enthält die neue Vorrichtung für gerade Schneiden SE-77 sowie die komplette Grundausstattung, die Sie brauchen: das TT-50 Dreh- und Abrichtwerkzeug, den SP-650 Steinpräparierer, die WM-200 Winkellehre, die PA-70 Abziehpaste und das Tormek Handbuch zum Thema Schleifen.

TORMEK® T-4
Water Cooled Sharpening System

Ideal für Heimwerker und Hobby!

Mit der Tormek T-4 erhalten Sie eine Qualitätsmaschine für Heimwerker und Hobby. Sie haben Zugang zum unfangreichen Tormek-Vorrichtungssystem und können praktisch alle gängigen Schneidwerkeuge schleifen.

Zum Lieferumfang der Tormek T-4 gehören der Steinpräparierer SP-650, die Winkellehre WM-200, die Abziehpaste PA-70 und das Tormek-Handbuch zum Thema Schleifen. Konfigurieren Sie Ihre T-4 mit den Vorrichtungen für die Werkzeuge, die Sie schleifen möchten (separat erhältlich).

steinert®
DRECHSELZENTRUM ERZGEBIRGE

TORMEK T-4
Water Cooled Sharpening System

Perfekt für Jäger!

Tormek T-4 Bushcraft - Bereit für die Wildnis. Schärfen Sie Ihre Messer und Äxte wie ein Profi und bereiten Sie optimal für die Jagd und Outdoor-Exkursionen vor. Sie bestimmen den Schneidenwinkel und schleifen ganz nach Ihren Anforderungen.

Die Sonderedition Bushcraft enthält zusätzlich zum Standardzubehör Steinpräparier SP-650, der Winkellehre WM-200, der Abziehpaste PA-70 und dem Tormek-Handbuch die Schleifvorrichtung für Messer SVM-45 und die Vorrichtung SVA-170 für Äxte.

TORMEK T-2
PRO KITCHEN KNIFE SHARPENER

Für professionelle Köche!

Mit über 45 Jahren Erfahrung im Bereich des Schleifens hat Tormek nun eine Schleifmaschine speziell für das Messerschärfen entwickelt. Angepasst an die Anforderungen des Resultats und der Einfachheit in der professionellen Küche. Sie erhalten scharfe Messer genau dann, wenn Sie sie brauchen!

steinert®
DRECHSELZENTRUM ERZGEBIRGE

TORMEK T-8

Water Cooled Sharpening System

Masse:
Breite 270 mm, Tiefe 270 mm, Höhe 330 mm

Gewicht:
Einschl. Verpackung 18,2 kg, Maschine einzeln 14,8 kg

Schleifstein:
Tormek Originalschleifstein SG-250, Aluminiumoxid, 250x50mm, 90 U/min, Drehmoment 14,7 Nm

Lederabziehscheibe :
220x31mm

Hauptwelle:
Hauptwelle, Scheiben und EzyLockmutter aus Edelstahl.

Gehäuse:
Oberteil und Rahmen in Zink. Seiten in stabilem ABS Plastik.

Motor:
Ganz gekapselt, Einphasig 200 W (Aufnahme), 230 V, 50 Hz, Dauerbetrieb, wartungsfrei, leiser Lauf, 54 dB, 25.000 Stunden Lebensdauer

Garantie:
7 Jahre*

*einschließlich Profi-Einsatz.

7 JAHRE GARANTIE

steinert®
DRECHSELZENTRUM ERZGEBIRGE

TORMEK T-4

Water Cooled Sharpening System

Masse:
Breite 230 mm, Tiefe 200 mm, Höhe 260 mm

Gewicht:
Einschl. Verpackung 9,8 kg, Maschine einzeln 8,0 kg

Schleifstein:
Tormek Originalschleifstein SG-200, Aluminiumoxid
Ø200×40 mm, 120 U/min, Drehmoment 8,4 Nm

Lederabziehscheibe:
Durchmesser Ø145x26mm

Hauptwelle:
Hauptwelle, Scheiben und EzyLock in Komposit.

Gehäuse:
Massives Zink-Oberteil, schlagfester ABS Kunststoff

Motor:
Einphasen-Industriemotor, 120 W (Aufnahme), 230 V, 50 Hz. Betrieb 30 min/h, wartungsfrei, leiser Lauf, 54 dB, 10.000 Stunden Lebensdauer.

Garantie:
7 Jahre*

*Bei Verwendung für kommerzielle, industrielle oder Ausbildungszwecke ist die Garantiezeit für die T-4 2 Jahre.

7 JAHRE GARANTIE

steinert®
DRECHSELZENTRUM ERZGEBIRGE

TORMEK T-4

Water Cooled Sharpening System

Bushcraft Edition

Masse:
Breite 230 mm, Tiefe 200 mm, Höhe 260 mm

Gewicht:
Einschl. Verpackung 9,8 kg, Maschine einzeln 8,0 kg

Schleifstein:
Tormek Originalschleifstein SG-200, Aluminiumoxid, Ø200×40 mm, 120 U/min, Drehmoment 8,4 Nm

Lederabziehscheibe:
Ø145×26 mm

Hauptwelle:
Hauptwelle aus Edelstahl, EzyLock in Komposit.

Gehäuse:
Massives Zink-Oberteil, schlagfester ABS Kunststoff

Motor:
Einphasen-Industriemotor, 120 W (Aufnahme), 230 V, 50 Hz. Betrieb 30 min/h, wartungsfrei, leiser Lauf, 54 dB, 10.000 Stunden Lebensdauer.

Garantie:
7 Jahre*

*Bei Verwendung für kommerzielle, industrielle oder Ausbildungszwecke ist die Garantiezeit für die T-4 2 Jahre.

7 JAHRE GARANTIE

steinert®
DRECHSELZENTRUM ERZGEBIRGE

TORMEK T-2

PRO KITCHEN KNIFE SHARPENER

Masse:
Breite 240 mm, Tiefe 210 mm, Höhe 285 mm.

Gewicht:
6,3 kg

Schleifscheibe:
Tormek Diamond Wheel Fine DWF-200, Ø200x40 mm,
120 U/min, Drehmoment 8,4 Nm.

Abziehscheibe:
Ø160 × 30 mm

Gehäuse:
Schlagfester ABS-Kunststoff, Oberteil Vollguss in Zink

Motor:
Einphasen Industriemotor 120 W (Eingangsleistung), 230 V,
~ 50 Hz, Betrieb 30 min/Std., wartungsfrei, leise gehend, 54 dB.
>10 000 Betriebsstunden, Hauptachse in rostfreiem Stahl.

Garantie:
7 Jahre. Bei Verwendung im professionellen Schleifservice
beträgt die Garantiezeit 2 Jahre.

7 JAHRE GARANTIE

Maschinenvergleich

steinert®
DREHSELZENTRUM ERZGEBIRGE

	Tormek T-8	Tormek T-4 / Tormek T-4 Bushcraft	Tormek-2
Anwendungsbereiche	Ein vielseitiges Nass-Schleifsystem welches geeignet ist um die meisten Schneidwerkzeuge zu schärfen.	Ein vielseitiges Nass-Schleifsystem welches geeignet ist um die meisten Schneidwerkzeuge zu schärfen.	Messer schärfen in der Grossküche.
Kann eine breite Palette von Schneidwerkzeugen schärfen	Ja	Ja	Nein, nur Küchenmesser
Kompatibel mit Tormek's breiter Auswahl von Vorrichtungen und Zubehör	Ja	Ja	-
Motor Betrieb	Dauerbetrieb	30 Min/Stunde	30 Min/Stunde
Garantie	7 Jahre Garantie auch bei professionellen Einsatz.	7 Jahre. Wenn die Maschine gewerbsmäßig oder in Ausbildungen genutzt wird, gilt eine Garantie von 2 Jahren.	7 Jahre. Bei Verwendung im professionellen Schleifservice beträgt die Garantiezeit 2 Jahre.

Geliefert mit:

Schleifscheibe	Tormek Originalschleifstein 250×50 mm	Tormek Originalschleifstein 200×40 mm	Tormek feine Diamant-Schleifscheibe 200x40 mm
Abziehscheibe	Original Leder 220×31 mm	Original Leder 145×26 mm	Komposit 160x30 mm
Führungssystem zum Messerschleifen	-	-	Ja
Vorrichtung für gerade Schneiden SE-77	Ja	-	-
Winkellehre WM-200	Ja	Ja	-
Abziehpaste PA-70	Ja	Ja	Nein, die Abziehscheibe enthält Poliermittel.
Tormek DVD	Ja	Ja	-
Dreh- und Abrichtwerkzeug TT-50	Ja	-	-
Steinpräparierer SP-650	Ja	Ja	-
Ablage als Zubehör	Ja	-	-

Technische Spezifikationen

Gehäuse	Präzisionsgegossenes Zink-oberteil und Rahmen. Seiten in ABS-Plastik.	Präzisionsgegossenes Oberteil. ABS-Plastik.	Präzisionsgegossenes Oberteil. ABS-Plastik.
Skala für Steindurchmesser	Ja	Ja	-
Maschinenvergleich Antriebsrad	Zink	Plastik	Plastik
Hauptachse in rostfreiem Stahl	Ja	Ja	Ja
Schleifscheibe Verschluss	Rostfreie Stahl EzyLock	EzyLock in Komposit	EzyLock in Komposit
Wasserbehälter	Mit Hebeanordnung, Magnet, Tropfschutz und Schaber.	Standard	Nein, Trockenschleifer
Tragegriff	Ja	Ja	Ja
Schnellkupplung	Ja	-	-
Motor 230 V 1~ 50 Hz	200 W (Aufnahme)	120 W (Aufnahme)	120 W (Aufnahme)
Drehzahl	90 U/min	120 U/min	120 U/min
Breite	270 mm	230 mm	240 mm
Tiefe	270 mm	200 mm	210 mm
Höhe	330 mm	260 mm	285 mm
Gewicht ausschl. Karton	14,8 kg	8,0 kg	6,3 kg

Optionale Schleifsteinen T-8 & T-4

Blackstone Silicon SB-250	Ja	-	-
Japanese Waterstone SJ-250	Ja	-	-
Japanese Waterstone SJ-200	-	Ja	-

Optionale Diamantscheiben T-8 & T-4

Diamond Wheel Coarse DC-250	Ja	-	-
Diamond Wheel Fine DF-250	Ja	-	-
Diamond Wheel Extra Fine DE-250	Ja	-	-

Optionale Schleifscheiben T2

Diamond Wheel Coarse DWC-200	-	-	Ja
Diamond Wheel Fine DWF-200	-	-	Ja

TS-740 Schleifstation

Schleifstation von höchster Qualität mit angepassten Schubladeneinsätzen für Tormek Zubehör. Die Schleifstation ist für das Nassschleifsystem vorgesehen. Praktisches Verstauen von Schleifvorrichtungen und Zubehör zum Schleifen aller Arten von Werkzeugen. Kräftige Stahlkontruktion mit kratzfester Pulverbeschichtung, abgerundete Ecken und Tormeklogo.

Ideales Verstauen

Praktische Aufhängemöglichkeit

steinert®
DRECHSELZENTRUM ERZGEBIRGE

Zentralverriegelung

Spezialangefertigte Schubladen

Spezialangefertigte Schubladen
Angepasste Schubladeneinsätze für Tormek Maschinenzubehör, Haus- und Heimpaket, Drechslerpaket. Übrige Schubladen haben praktische Gummimatten. Besitzt zwei Schubladen mit einer Höhe von 6 cm und vier Schubladen mit einer Höhe von 9.5 cm.

Praktische Aufhängemöglichkeit
Auch wenn Sie mit Spezialsteinen arbeiten, können Sie diese einfach an der Seite aufhängen. Nach der Nutzung können Sie auf diese Weise trocknen, ohne dass sich Feuchtigkeit im Schrank ansammelt.

Zentralverriegelung
Zentrale Einzelschloss-Verriegelung mit Schlüssel sichert alle Schubladen.

Widerstandsfähiges Finish
Stahlschrank mit kratzfester Pulverbeschichtung.
Schlankes Design mit abgerundeten Ecken.

Robuste Arbeitsfläche
Arbeitsfläche mit Tormek RM-533 Arbeitsunterlage.

Abmessungen

Höhe	von 750mm bis / 830mm
Breite	578mm
Tiefe	390mm

TORMEK
Sharpening Innovation

steinert®
DRECHSELZENTRUM ERZGEBIRGE

Tormek Sortiment

TORMEK
Sharpening Innovation

Nass-Schleifmaschinen Modelle

	Art.Nr.	EAN	Artikelbezeichnung
	421360	7 392485 000426	Nass-Schleifmaschine T-4 Lieferumfang: Steinpräparierer SP-650, Universalstütze US-105, Horizontalhalter XB-100, Winkellehre WM-200, Abziehpaste PA-70, Handbuch HB-10, Tormek DVD, **Vorrichtung für Messer SVM-45, Vorrichtung für Äxte SVA-170**
	421375	7 392485 000488	Nass-Schleifmaschine T-4 Bushcraft Lieferumfang: Steinpräparierer SP-650, Universalstütze US-105, Horizontalhalter XB-100, Winkellehre WM-200, Abziehpaste PA-70, Handbuch HB-10, Tormek DVD
	421380	7 392485 000471	Nass-Schleifmaschine T-8 Lieferumfang: Schleifvorrichtung für gerade und konvexe Schneiden SE-77, Dreh- und Abrichtwerkzeug TT-50, Steinpräparierer SP-650, Universalstütze US-105, Horizontalhalter XV-100, Winkellehre WM-200, Abziehpaste PA-70, Handbuch HB-10, Tormek DVD

Vorrichtung für Nass-Schleifmaschinen

	421350	7 392485 005025	Vorrichtung für Bohrer DBS-22 Mit Tormeks patentierter Vorrichtung zum Bohrerschleifen, der DBS-22, können Sie Ihre Bohrer (3-22 mm) jetzt mit höchster Präzision schleifen. Die optimalen Spitzen- und Freiwinkel können für jeden Bohrvorgang in Bezug auf Bohrergröße und Material eingestellt werden. Selbst abgebrochene Bohrer können in eine perfekte Form geschliffen werden.
	422011	7 392485 002123	Vorrichtung Maschinenhobelmesser SVH-320 Mit der Tormek Vorrichtung für Maschinenhobelmesser SVH-320 können Sie HSS-Hobelmesser jeder Länge schleifen. Also geeignet für Gehrungsstanzen.
	422012	7 392485 002154	Schleifstütze SVD-110 Mit der Schleifstütze erhalten Sie eine größere Stützfläche von der Universalstütze. Sie ist ideal zum Schleifen von Schabern und Spezialwerkzeugen zum Schnitzen, z.B. große Scorp-Schnitzmesser und Fassschaber. Sie können Sie auch für Ziehklingen und Hohldrehwerkzeuge verwenden.
	422013	7 392485 005056	Vorrichtung für Hohlmeisse SVD-186 Mit der Tormek Vorrichtung für Röhren SVD-186 können Sie Ihre fingerförmigen Drehröhren rasiermesserscharf schleifen. Die hohe Kontrolle ermöglicht Ihnen die exakte Reproduktion des gewählten Profils.Mit dieser Vorrichtung zum Schleifen von Drehröhren können Sie auch Schnitzwerkzeuge mit komplexen Formen wie gebogene oder gekrümmte Schnitzhohleisen und Geißfüße schleifen.

Tormek Sortiment

Vorrichtung für Nass-Schleifmaschinen

	Art.Nr.	EAN	Artikelbezeichnung
	422014	7 692485 002705	Vorrichtung für kurze Werkzeuge SVS-38 Diese patentierte Schleifvorrichtung wurde für kurze Schnitzwerkzeuge, kurze Stechbeitel und Werkzeuge für elektrische Schnitzmaschinen entwickelt. Die Schleifvorrichtung hat zwei parallele Flansche, die beiderseits der Universalstütze als Führung dienen.
	422015	7 692485 002929	Vorrichtung für Multi SVS-50 Diese Vorrichtung heißt nicht ohne Grund „Multivorrichtung". Sie besteht aus einem Gehäuse und zwei austauschbaren Aufnahmen für verschiedene Werkzeugtypen, der offenen Aufnahme und der geschlossenen Aufnahme. Somit sind es eigentlich zwei Vorrichtungen in einer.
	422016	7 692485 002086	Vorrichtung für Äxte SVA-170 Sie werden überrascht sein, wie scharf Äxte mit der Tormek Vorrichtung für Äxte SVA-170 geschliffen werden können. Die Vorrichtung stützt die Axt und ermöglicht ein Schleifen mit konstantem Schneidenwinkel.
	422017	7 692485 002017	Vorrichtung für Messer SVM-45 Die Tormek Vorrichtung für Messer SVM-45 ist perfekt zum Schleifen aller Messerarten, z. B. Haushaltsmesser, Kochmesser, Kunsthandwerkmesser sowie Messer für die Jagd oder zum Fischen. Sie können auch Schnitzer-Zugmesser schleifen.
	422018	7 692485 002031	Vorrichtung für lange dünne Messer SVM-140 Die Tormek Vorrichtung für lange Messer SVM-140 ist speziell für das Schleifen von langen und flexiblen Messern ausgelegt, z. B. Filetiermesser.
	422019	7 692485 002055	Vorrichtung für Scheren SVX-150 Passend für alle Arten von Scheren, von Haushaltsscheren bis zu schweren Gartenscheren. Sie können auch Zackenscheren, die Zickzack-Schnitte in Kleidung schneiden, sowie Hobelmesser von elektrischen Handhobelmaschinen schleifen.
	422033	7 692485 002500	Vorrichtung für Profilmesser SVP-80 Die Tormek Vorrichtung für Profilmesser SVP-80 schleift alle Arten und Formen von Profilmessern mit Zentrumsabständen von 24, 30 oder 36 mm.

steinert®
DRECHSELZENTRUM ERZGEBIRGE

TORMEK
Sharpening Innovation

	Art.Nr.	EAN	Artikelbezeichnung
	422041	7 892485 005040	Vorrichtung für Hobeleisen SE-77 Mit der neuen Tormek Vorrichtung für gerade und konvexe Schneiden SE-77 können Sie Ihre Holzmeißel und Hobeleisen optimal schärfen. Die Vorrichtung richtet den Meißel parallel zum Schleifstein aus.
	422043	7 892485 005057	Halterung für kleine Messer SVM-00 Tormeks Halterung für kleine Messer, die SVM-00, ermöglicht das Schleifen von wirklich kleinen Klingen, was bisher schwierig war. Ist nur in Verbindung mit der SVM-45 möglich!
Set's			
	423055	7 892485 007098	Haus&Heimpaket HTK-706 Enthält alle Vorrichtungen, die Sie zum Schleifen Ihrer Messern, Scheren, Zugmessern, Äxten sowie Kurzmeißeln und Schnitzwerkzeugen benötigen. (SVM-45, SVM-140, SVX-150, SVS-38, SVA-170, SVM-00)
	423065	7 892485 007036	Drechslerpaket TNT-708 Dieser Satz enthält alles, was Sie zum Formen und Schleifen Ihrer Drechselwerkzeuge benötigen, einschließlich zweier patentierter Vorrichtungen (funktionieren wie drei!), eine abgerundete Lederabziehscheibe, eine Anleitung und die bewährte Einstellehre für Drehstähle. (SVD-186, SVS-50, TTS-100, SVD-110, LA-120, MH-380, TNT-300)
Schleifstation			
	421474	7 892485 006169	Schleifstation TS-740 Schleifstation von höchster Qualität mit angepassten Schubladeneinsätzen für Tormeks Zubehör. Praktisches Verstauen von Schleifvorrichtungen und Zubehör zum Schleifen aller Arten von Werkzeugen. Kräftige Stahlkonstruktion mit kratzfester Pulverbeschichtung, abgerundete Ecken und Tormeklogo. Effektiv und leicht zu platzieren mit einfacher Einstellung der individuellen Arbeitshöhe.
Schleifscheiben			
	422055	7 892485 001126	Schleifstein SG-200 Der Tormek Originalschleifstein SG-200 ist die kleinere Version des SG-250 Schleifsteins und hat die gleiche Zusammensetzung und die gleichen Eigenschaften. Er wird als Standard mit Maschinenmodell Tormek T-4 mitgeliefert. (Korn 250/1000)
	422065	7 892485 001027	Schleifstein SG-250 Der Tormek Originalschleifstein wurde im Laufe der Jahre entwickelt, um effektives Schleifen, feine Oberfläche und lange Standzeit miteinander zu kombinieren. Er schleift effektiv alle Arten von Stahlqualitäten einschließlich HSS. SG-250 wird als Standard mit Tormek T-8 mitgeliefert. (Korn 250/1000)

Tormek Sortiment

Schleifsteine

	Art.Nr.	EAN	Artikelbezeichnung
	422080	7 392485 001188	Schleifstein Blackstone SB-250 Der Tormek Blackstone Silicon ist entwickelt worden, um sehr harte und andere hochlegierte Stahlqualitäten zu formen und zu schärfen*. Er kann auch Hartmetall schärfen, wenn das Werkzeug bereits die korrekte Form hat. SB-250 schleift üblichen Kohlenstoffstahl nicht schneller als der Tormek Originalschleifstein. (Korn 220) (Passend für Modelle: T8, T7, 2006 und 2000)
	422090	7 392485 001195	Schleifschstein Japanese SJ-250 Der Tormek Japanese Waterstone hat eine Korngröße von 4000 und gibt eine spiegelblanke Oberfläche mit kaum sichtbaren Schleifrillen. Da er hergestellt ist, um dem Werkzeug die allerfeinste Oberfläche zu geben, ist seine Schleiffähigkeit begrenzt und er kann deswegen nicht für das Formen* eines Werkzeugs benutzt werden. (Passend für Modelle: T8, T7, 2006 und 2000)
	422095	7 392485 001225	Schleifstein Japanese SJ-200 Dies ist die kleinere Version des Tormek Japanese Waterstone mit der gleichen Zusammensetzung und den gleichen Eigenschaften wie der SJ-250. (Passend für Modelle: T4, T3, 1206 und 1200)
	423085	7 392485 006237	Diamantsstein ExtraFine DE-250 Diese Schleifscheibe erzielt eine sehr feine Schleiffläche und ist ideal für Schnitzeisen und Messer, wenn der Materialabtrag gering sein soll. Körnung 1200. Sie können unterschiedliche Materialien schärfen, egal ob Stahl, Keramik oder Hartmetall. Passend für Tormek T-8, Tormek T-7 und Vorgängermodelle mit Steindurchmesser 250.
	423090	7 392485 006213	Diamantstein Fine DF-250 Die ultimate Schleifscheibe kombiniert effektiven Abtrag mit feiner Schleiffläche und langer Haltbarkeit. Körnung 600. Sie können unterschiedliche Materialien schärfen, egal ob Stahl, Keramik oder Hartmetall. Passend für Tormek T-8, Tormek T-7 und Vorgängermodelle mit Steindurchmesser 250.
	423095	7 392485 006220	Schleifschstein Dia.Coarse DC-250 Die grobe Schleifscheibe erzielt effizienten Abtrag und repariert schnell eine stumpfe oder beschädigte Schneide. Körnung 360. Sie können unterschiedliche Materialien schärfen, egal ob Stahl, Keramik oder Hartmetall. Passend für Tormek T-8, Tormek T-7 und Vorgängermodelle mit Steindurchmesser 250.

Zubehör

	422020	7 392485 006077	Dia. Abrichtwerkzeug TT-50 Wenn Ihr Schleifstein uneben geworden ist, können Sie dies mit dem Tormek Dreh- und Abrichtwerkzeug TT-50 leicht beheben. Ihr Stein wird damit wieder perfekt rund und flach!

steinert®
DRECHSELZENTRUM ERZGEBIRGE

TORMEK
Sharpening Innovation

	Art.Nr.	EAN	Artikelbezeichnung
	422021	7 392485 001072	Diamant-Schneide ADV-D Ersatzschneide für Tormek Dreh- und Abrichtwerkzeug TT-50.
	422022	7 392485 002116	Steinpräparierer SP-650 Mit dem Tormek Steinpräparierer SP-650 können Sie die Korngröße des Tormek Originalschleifsteins ändern. Die andere Seite des Steinpräparierers dient zur Erhaltung des Schleifsteins. Sie bringt neue Schleifkörner an die Oberfläche und gewährleistet so effektives Schleifen. Von K250 auf K1000 erhöhen.
	422023	7 392485 006015	Profil Abziehscheibe LA-120 Mit den Profilierten Lederabziehscheiben LA-120 können Sie die Innenseiten von Drehröhren, Schnitzhohleisen und Geißfüßen abziehen und polieren. Passend für alle Tormek-Modelle.
	422024	7 392485 002536	Winkellehre WM-200 Die Winkellehre erfüllt zwei Funktionen: Sie können damit den Schneidenwinkel vor dem Schleifen einstellen oder den vorhandenen Winkel eines Werkzeugs messen.
	422025	7 392485 001096	Abziehpaste PA-70 Die Abziehpaste wird in Verbindung mit den Tormek Lederabziehscheiben eingesetzt. Dank der einzigartigen Eigenschaften des Leders kombiniert mit der Abziehpaste wird der Schleifgrat effektiv entfernt, ohne dass die Schneide dabei beschädigt wird. Gleichzeitig wird die Fase fein poliert.
	422026	7 392485 002239	Handbuch deutsch HB-10T Das Tormek-Handbuch ist im Lieferumfang jeder Maschine enthalten. Hier lernen Sie die Grundlagen des Schleifens und verschiedene Techniken kennen. Außerdem enthält das Handbuch Bedienungsanleitungen und wertvolle Tipps zu jeder Vorrichtung und zum Schärfen von Spezialwerkzeugen.
	422027	7 392485 006152	DVD Tormek NEW DVD-2.1

Tormek Sortiment

	Art.Nr.	EAN	Artikelbezeichnung
	422028	7 392485 002185	Horinzontalhalter XB-100 Aufrüstung für frühere Tormek-Maschinenmodelle. Mit dem Horizontalhalter können Sie die Universalstütze statt vertikal (zum Schleifen gegen die Schneide) auch horizontal befestigen, um mit der Schneide zu schleifen.
	422029	7 392485 001140	Profiletiketten PL-01 Um ihre Werkzeuge zu markieren!
	422030	7 392485 002512	Maschinenhülle MH-380 Schützt die Maschine vor Spänen und Holzstaub. 100% Baumwolle. Atmungsaktiv. Passend für alle Tormek-Modelle.
	422032	7 392485 001164	Universalstütze US-105 Die Universalstütze bildet die Grundlage für alle Tormek-Vorrichtungen. Die US-105 besitzt ein Trapezgewinde als Schutz vor Beschädigungen durch die Feststellschrauben sowie eine Feinjustierung (Micro Adjust) mit Skala zur präzisen Einstellung des Schneidenwinkels und der Schnitttiefe.
	422035	7 892485 006039	Ersatzscheibe Stand. LA-122 Für die Tormek Profilierte Lederabziehscheibe LA-120. Enthält zwei Scheiben, eine mit Radius 3 mm und eine mit 60° Spitze.
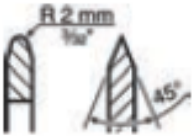	422036	7 392485 006022	Profil Abziehscheibe LA-124 Für die Tormek Profilierte Lederabziehscheibe LA-120. Enthält zwei Scheiben, eine mit Radius 2 mm und eine mit 45° Spitze.
	422037	7 892485 006060	Einstellehre Drehstähle TTS-100 Die Einstellehre für Drehstähle TTS-100 ist der Schlüssel für ein effizientes Schleifen von Drehröhren und Schrägeisen. Sie ermöglicht die exakte Erstellung und Reproduktion des Schneidenwinkels auf Ihren Schalen- und Spindelröhren sowie auf Ihren flachen oder ovalen Schrägeisen mit gerader oder gekrümmter Schneide.

steinert®
DRECHSELZENTRUM ERZGEBIRGE

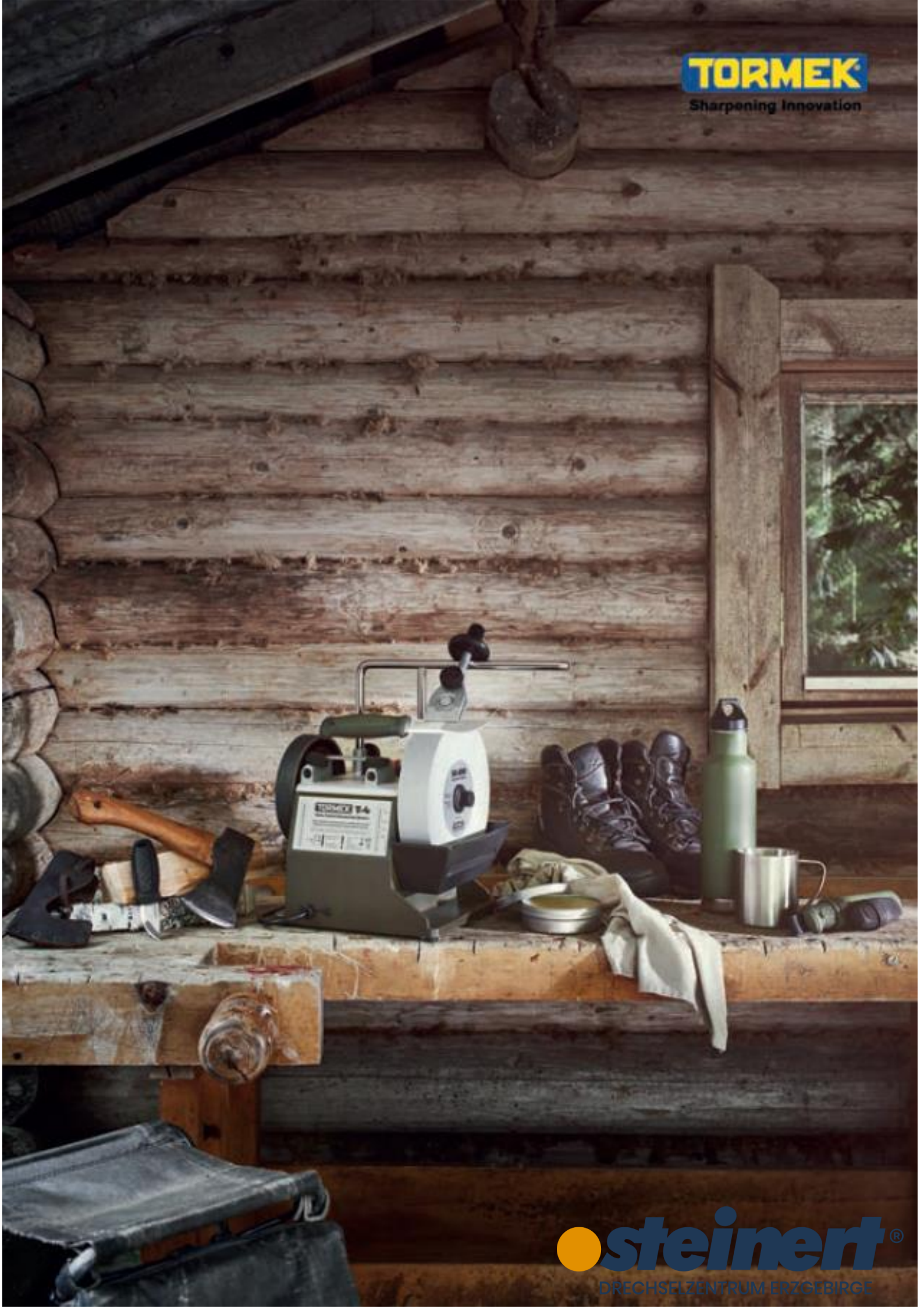
TORMEK
Sharpening Innovation
T-4
steinert
DRECHSELZENTRUM ERZGEBIRGE

Tormek Sortiment

Zubehör

	Art.Nr.	EAN	Artikelbezeichnung
	422040	7 392485 007017	Instruktion Drechsler TNT-300 Enthält eine 80 Minuten lange DVD und ein Handbuch in englischer Sprache, in denen gezeigt wird, wie Sie alle Ihre Drehwerkzeuge formen und schärfen können. Der Film ist von Jeff Farris, einem erfahrenen Drechselinstrukteur aus den USA und das Handbuch ist von Torgny Jansson, Konstrukteur des Tormek Schleifsystems.
	422042	7 392485 006114	Montagesatz für Doppeschlschleifmaschine BGM-100 Wenn Sie eine große Materialmenge abtragen müssen, um an einem neuen Werkzeug eine bestimmte Form zu erzeugen, können Sie mit dem Montagesatz für Doppelschleifmaschinen BGM-100 die Tormek Holzdrechselvorrichtungen auch auf Ihrer Doppelschleifmaschine verwenden
	422045	7 392485 006145	Drehscheibe RB-180 Die RB-180 ermöglicht es, die Maschine einfach um 180° zu drehen und zu arretieren. Sie können in nur wenigen Sekunden zwischen Schleifen und Abziehen oder Schleifen gegen oder mit der Schneide wechseln.
	422046	7 392485 006176	Arbeitsunterlage RM-533 Mit der Arbeitsunterlage RM-533 haben Sie eine wasserfeste und rutschfeste Oberfläche, ideal für Ihre Tormek.
	422048	7 392485 006183	Converter OWC-1 Der OWC-1 ist eine Vorrichtung zur direkten Anpassung des Tormek Montagesatzes für Doppelschleifmaschinen BGM-100 an einen Wolverine v-arm.
	422060	7 392485 001133	Lederabziehscheibe LA-145 Entfernt schonend den Grat, der sich beim Schleifen bildet, und poliert die Fase. Passend für Modelle Tormek T-4, Tormek T-3 und 1200.
	422070	7 392485 001102	Lederabziehscheibe LA-220 Entfernt schonend den Grat, der sich beim Schleifen bildet, und poliert die Fase. Passt zu Tormek T-8, Tormek T-7 und Tormek 2000.

steinert®
DRECHSELZENTRUM ERZGEBIRGE

TORMEK
Sharpening Innovation

	Art.Nr.	EAN	Artikelbezeichnung
	423011	7 892485 006251	Multihalter MB-100 Mit dem Multihalter MB-100 können Sie auch an der Seite der Tormek Diamant-Schleifscheibe schärfen und eine vollständig flache Fase für bestimmte Anwendungen herstellen. Der MB-100 hat eine Ausrichtlinie zur Einstellung der richtigen Schärfposition für das jeweilige Werkzeug bzw. die Vorrichtung. Er kann wahlweise senkrecht oder waagerecht montiert werden.
	423012	7 892485 006244	Rostschutzkonzentrat ACC-150 Macht Wasser korrosionshemmend. Immer bei Verwendung mit Diamantscheiben. Kann auch mit Schleifsteinen verwendet werden.
	424010	7 392485 001256	AWT-250 Wasserbehälter mit Spritzschutz Der neue Wasserbehälter hat eine erweiterte Zarge, die Ihre Werkbank frei von Abwasser hält. Enthält auch einen integrierten Magneten für die Sammlung von Stahlpartikeln sowie eine abnehmbare Wasserrinne für lange Werkzeuge. (Passende für T7 und 2000)
	424020		WB-200 Wasserbehälter Wasserbehälter für Maschinenmodelle mit Steindurchmesser 200 mm. Passend für Modelle Tormek T-4, Tormek T-3 und 1200.
	424042	7 392485 001232	MSK-250 Hauptwelle aus Edelstahl Die Welle, Scheibe und die EzyLock-Mutter bestehen komplett aus Edelstahl. EzyLock garantiert, dass der Schleifstein sicher gehalten wird und sich nicht lösen kann. Dank des einzigartigen Designs werden keine Werkzeuge zur Montage oder zum Lösen des Schleifsteins benötigt. (Passend für Modelle T8, T7, 2006, 2000)
	424043	7 392485 001249	MSK-200 Hauptwelle aus Edelstahl Edelstahl-Hauptwelle mit Ezylock-Mutter in Verbund. EzyLock garantiert, dass der Schleifstein sicher gehalten wird und sich nicht lösen kann. Dank des einzigartigen Designs werden keine Werkzeuge zur Montage oder zum Lösen des Schleifsteins benötigt. (Passend für Modelle T4, T3 und 1200)

TORMEK
Sharpening Innovation

Messer Schleifmaschine			
	421390	7 692485 000464	Messerschleifmaschine T-2 / Pro Kitchen
Schleifscheiben			
	422098	7 692485 001270	Diamantscheibe Corse DWC-200 / Korn 360
	422097	7 692485 001263	Diamantscheibe Fine DWF-200 / Korn 600 Standard-Scheibe
Ersatzteil			
	422096	7 692485 001287	Abziehscheibe PW-160 Gummi / Abrasiv

steinert®
DRECHSELZENTRUM ERZGEBIRGE

steinert®
DRECHSELZENTRUM ERZGEBIRGE

TORMEK®
Sharpening Innovation

Garantie von TORMEK

Die Garantie von Tormek

Die Tormek Schärfmethode von Schneidwerkzeugen ist seit über 45 Jahren sinnvoll und zweckgemäß optimiert und entwickelt worden. Ziel ist immer gewesen, ein funktionelles System zu liefern, das ein einfaches Schleifen Ihrer Schneidwerkzeuge ermöglicht und mit dem Sie ein wirklich gutes Resultat erzielen können.

Was deckt die Garantie ab?

Die Tormek-Garantie gilt nur in Verbindung mit dem Kaufbeleg. Sie erstreckt sich auf Material- und/oder Produktionsfehler aller Teile Ihrer Tormek-Maschine. Die Garantie gewährleistet die Funktion Ihrer Maschine. Deckt aber nicht den normalen Verschleiß, unsachgemäße Anwendung oder Nachlässigkeit ab. Frachtkosten sind von der Garantie ausgenommen. Bei Garantieansprüchen ist die Seriennummer anzugeben.

steinert®
DRECHSELZENTRUM ERZGEBIRGE

Tormek T-8
Die Tormek T-8 hat 7 Jahre Garantie auch bei gewerbsmässiger Nutzung.

Tormek T-4 / T-4 Bushcraft
Die Tormek T-4 und die T-4 Bushcraft haben 7 Jahre Garantie. Wenn die Maschine gewerbsmässig oder in Ausbildungen genutzt wird, gilt eine Garantie von 2 Jahren.

Tormek T-2 Pro Kitchen
Die Tormek T-2 hat 7 Jahre Garantie. Bei Verwendung im professionellen Schleifservice beträgt die Garantiezeit 2 Jahre.

Welche Vorrichtung ist die Richtige...

Schreinerwerkzeuge

	Vorrichtung	Universalstütze
Hobeleisen	SE-77	Vertikal
Schrupphobeleisen	SVD-110	Vertikal
Stechbeitel Min. Länge ca. 75 mm	SE-77	Vertikal
Kurze Stechbeitel Max. Breite 32 mm. Min. Länge 45 mm	SVS-38	Horizontal
Maschinenhobelmesser *(Hartmetall kann nicht geschliffen werden)*	SVH-320	Vertikal
Handhobelmaschinenmesser (Hartmetall kann nicht geschliffen werden)	SVX-150	Vertikal
Profilmesser	SVP-80	Eine vertikal und eine horizontal
Schabhobelklingen	SVD-110	Vertikal
Ziehklingen	SVD-110	Vertikal

Drechselwerkzeuge

Schalendrehröhren	SVD-186	Horizontal
Formröhren	SVD-186	Vertikal oder Horizontal
Schrupprohren	SVS-50	Horizontal
Schaber mit Schneidenwinkel bis ca. 60°	SVD-110	Vertikal

steinert®
DRECHSELZENTRUM ERZGEBIRGE

	Vorrichtung	Universalstütze
Schaber mit Schneidenwinkel über ca. 60°	SVD-110	Horizontal
Abstechstähle, Plattenstähle	SVS-50	Horizontal
Dünne **Abstechstähle**	SVD-110	Horizontal
Drehmeissel, Flach- oder Ovalmeissel	SVS-50	Horizontal
Auswechselbare Klingen	SVD-186	Horizontal
Klingen für Hohldrehwerkzeuge	SVD-110	Horizontal

Bildhauerwerkzeuge

	Vorrichtung	Universalstütze
Gerade **Hohleisen** bis zu 32 mm Breite	SVS-38	Horizontal
Gerade **Hohleisen** bis zu 50 mm Breite	SVS-50	Horizontal
Hohleisen Breiter als 50 mm	US-105 als Stütze	Vertikal oder Horizontal
Hohleisen für Elektroschnitzmaschinen Bis zu 32 mm Breite	SVS-38	Horizontal
Gebogene **Hohleisen** Bis zu ca. 25 mm Breite	SVD-186	Horizontal
Gekröpfte **Hohleisen** Bis zu ca. 25 mm Breite	SVD-186	Horizontal
Verkehrt gekröpfte **Hohleisen** Bis zu ca. 25 mm Breite	SVD-186	Horizontal

Welche Vorrichtung ist die Richtige für...

Bildhauerwerkzeuge

	Vorrichtung	Universalstütze
Abgekröpfte **Hohleisen** Bis zu ca. 25 mm Breite	SVD-186	Horizontal
Konisch, gerade **Hohleisen** Bis zu ca. 32 mm Breite Breiter als ca. 32 mm	SVS-38 SVS-50	Horizontal
Geissfüsse, gerade	SVS-38	Horizontal
Geissfüsse, gebogen	SVD-186	Horizontal
Meissel mit gerader Schneide Min. Länge ca 100 mm	SVS-50	Horizontal
Meissel mit gerader Schneide Min Länge ca 60 mm	SVS-38	Horizontal
Meissel mit gerader Schneide Kürzer als ca 60 mm	US105 als Stütze	Horizontal
Meissel mit schräger Schneide Min. Länge ca 105 mm	SVS-50	Horizontal
Meissel mit schräger Schneide Kürzer als ca 105 mm	US-105 als Stütze	Horizontal
Fassschaber und gebogene **Zugmesser**	SVD-110	Horizontal
Äxte	SVA-170	Vertikal
Zimmermannsdexel mit gerader, inwendiger Schneide	US-105 als Stütze	Vertikal
Zimmermannsdexel mit konvexer, auswendiger Schneide	US-105 als Stütze	Horizontal
Zugmesser	SVM-45	Horizontal

steinert®
DRECHSELZENTRUM ERZGEBIRGE

Übrige Werkzeuge

	Vorrichtung	Universalstütze
Messer Klingenlänge mindestens 60 mm.	SVM-45	Horizontal
Kleine **Messer**	SVM-00	Vertikal oder Horizontal
Schnitzmesser, *kurz oder schmal Klingenlänge unter 60 mm oder Breite unter 14 mm.*	SVM-00	Vertikal oder Horizontal
Messer mit dünner Klinge. Klingenlänge mindestens 160 mm.	SVM-140	Vertikal oder Horizontal
Scheren	SVX-150	Horizontal
Heckenscheren	SVX-150	Horizontal
Sensen	Freihändig	Horizontal
Schraubendreher	SVD-110	Horizontal
Gehrungsstanz-Maschinenmesser	SVH-320	Vertikal
Flachmeissel	US-105 als Stütze	Vertikal

Schneidwerkzeuge müssen scharf sein, damit sie effektiv arbeiten können. Die Fasen eines Schneidwerkzeuges enden in einer gleichmässigen Spitze, d.h., in einer Schneide. Nach einiger Zeit des Gebrauchs wird diese Spitze abgerundet, d.h., die Schneide ist nicht mehr scharf. Mit anderen Worten, sie ist stumpf. Sie können jetzt das Werkzeug entweder mit einem Abziehstein oder, wenn es ein Messer ist, mit einem Wetzstahl schärfen. Bei jedem Schärfen des Werkzeuges vergrössern Sie jedoch den Schneidenwinkel.
Wenn Sie einen Wetzstahl oder einen Abziehstein verwenden, wird nur eine sehr geringe Menge des Stahls weggenommen. Das nennen wir Schärfen. Nach mehrmaligem Abziehen wird der Schneidenwinkel zu gross, und das Werkzeug muss neu geschliffen werden. Früher oder später muss jedes Schneidwerkzeug geschliffen werden, auch wenn Sie durch Abziehen für einige Zeit eine scharfe Schneide erhalten können.
Schleifen bedeutet, dass soviel Stahl von dem Werkzeug weggenommen wird, dass die Schneide entweder wieder ihren ursprünglichen Winkel oder absichtlich einen neuen Winkel erhält. Die Form des Werkzeuges kann ebenfalls entsprechend Ihren Erfordernissen geändert werden.

Verschiedene Stadien einer Schneide. Im Prinzip gilt das für alle Schneidwerkzeuge.

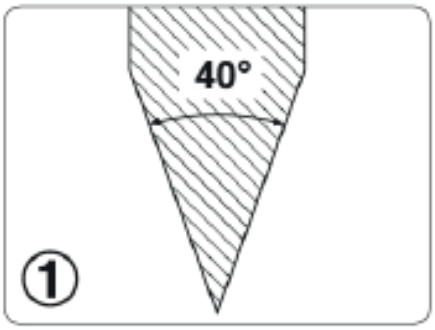

Eine scharfe Schneide.

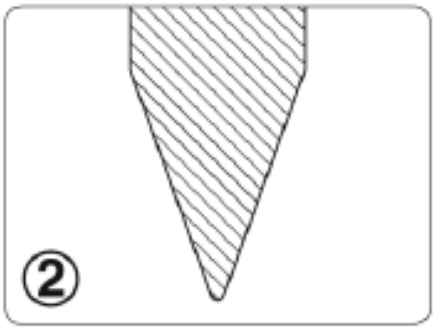

Die Schneide ist abgenutzt und stumpf.

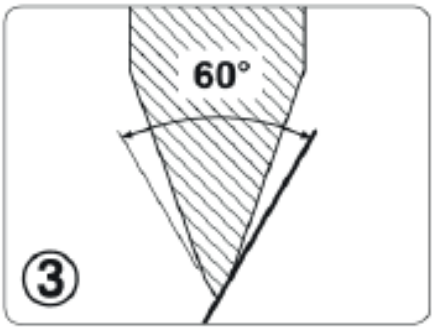

Nach dem Abziehen ist die Schneide wieder scharf. Der Schneidenwinkel hat sich jedoch vergrössert.

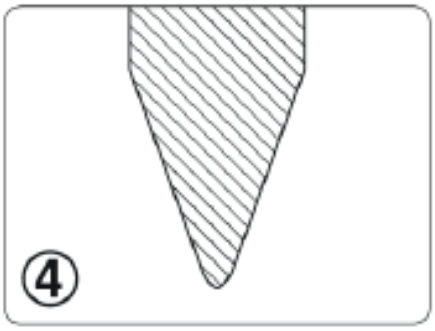

Nach kurzer Zeit des Gebrauchs ist die Klinge wieder stumpf.

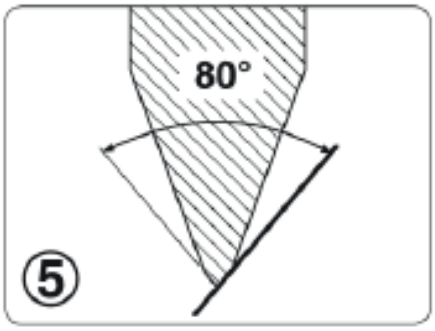

Ein weiteres Abziehen schärft die Klinge zu einem noch grösseren Winkel.

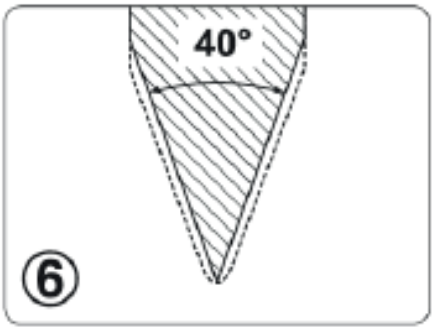

Die Klinge ist jetzt mit Tormek auf ihre Ursprungsform geschliffen.

DWF-200
Diamond Wheel Fine
TORMEK
TORMEK T-2
PRO KITCHEN KNIFE SHARPENER

steinert®

DRECHSELZENTRUM ERZGEBIRGE

DRECHSELZENTRUM ERZGEBIRGE – steinert

Heuweg 4

09526 Olbernhau

Tel.: +49 37360 6693-0 / Fax: +49 37360 6693-29

www.drechslershop.de

www.steinert-maschinenbau.de

E-Mail: info@steinert.eu